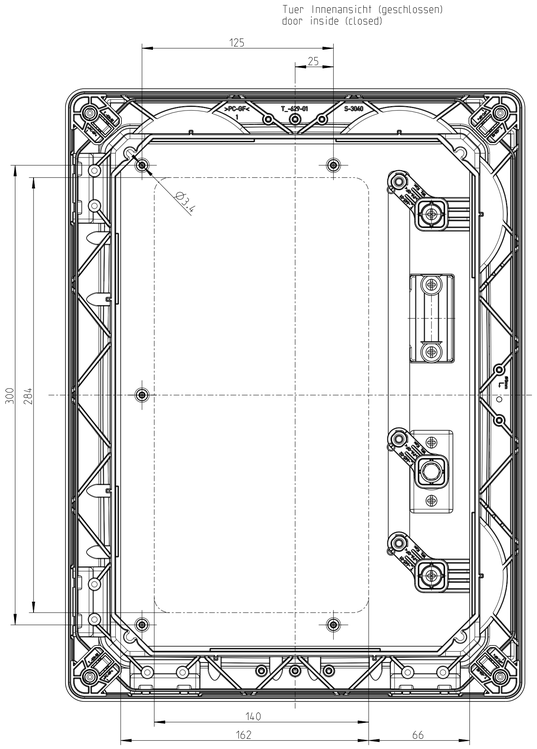

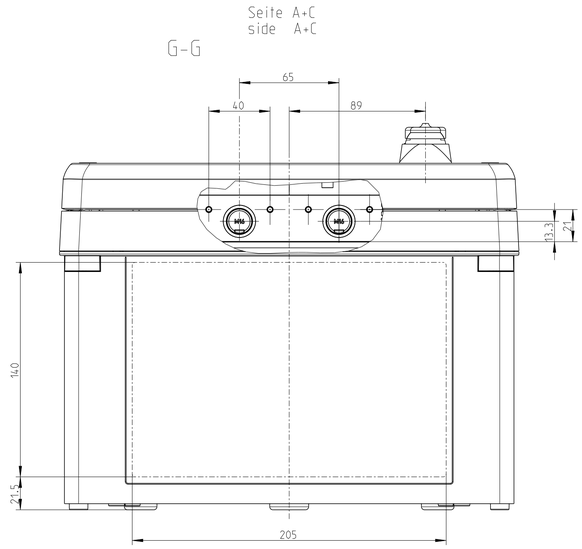

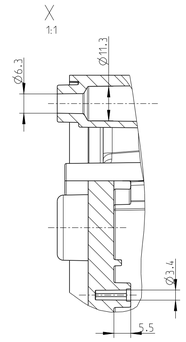

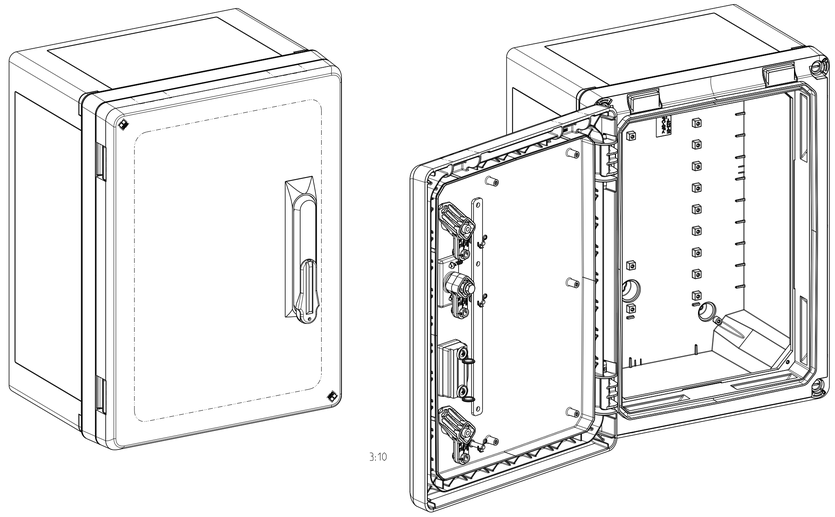

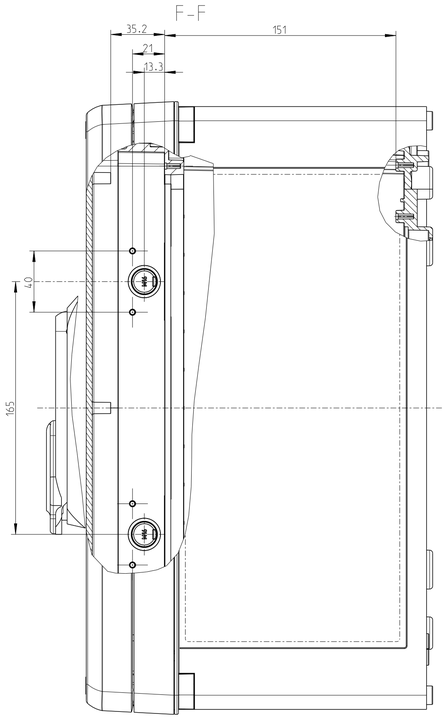

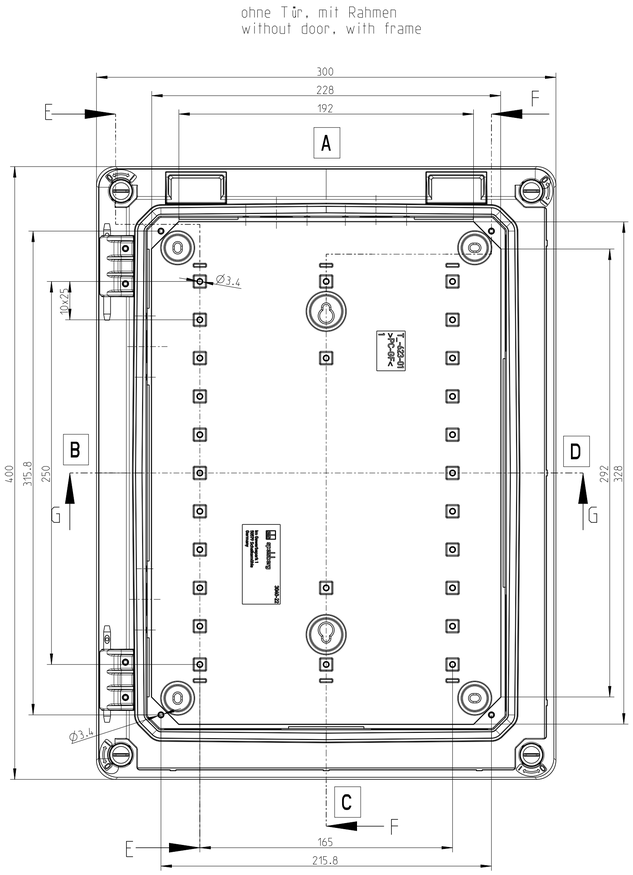

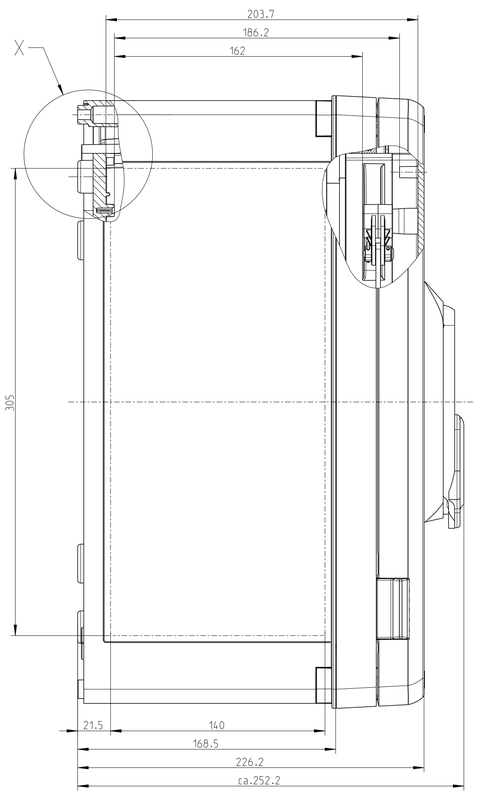

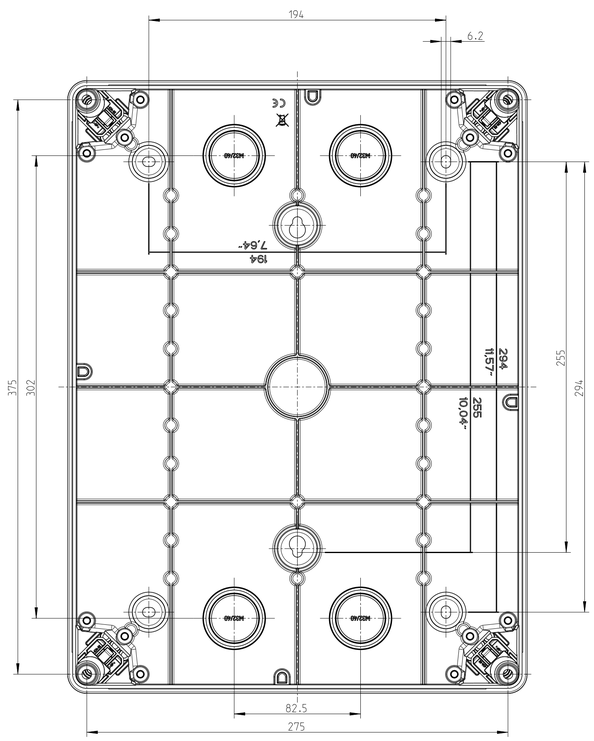

Bereich für Durchgangsöffnungen
area for passage openings

Fehlende Bemaßungen können dem DXF entnommen werden
missing dimensions are provided in the dxf

Schutzvermerk ISO 16016 beachten. Refer to protection notice ISO 16016.

Maßstab: 1:2

speisberg

Massblatt/ dimension sheet

GEOS-S-3040-22-SHB

M-GEOS-S-3040-22-SHB

A1

2 Freigabe 22.12.22

Dateiname Modell: M-GEOS-S-3040-22-SHB

Dateiname Zeichnung: M-GEOS-S-3040-22-SHB